Geometría Descriptiva.

Ejercicios. 4.

Las proyecciones de un circulo.

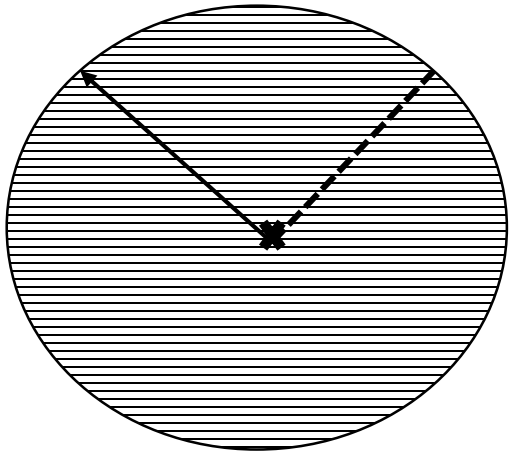

El círculo es una curva cerrada en la que todos los puntos (p) que la forman equidistan de un punto (c) denominado centro.

LAS PROYECCIONES DEL CIRCULO

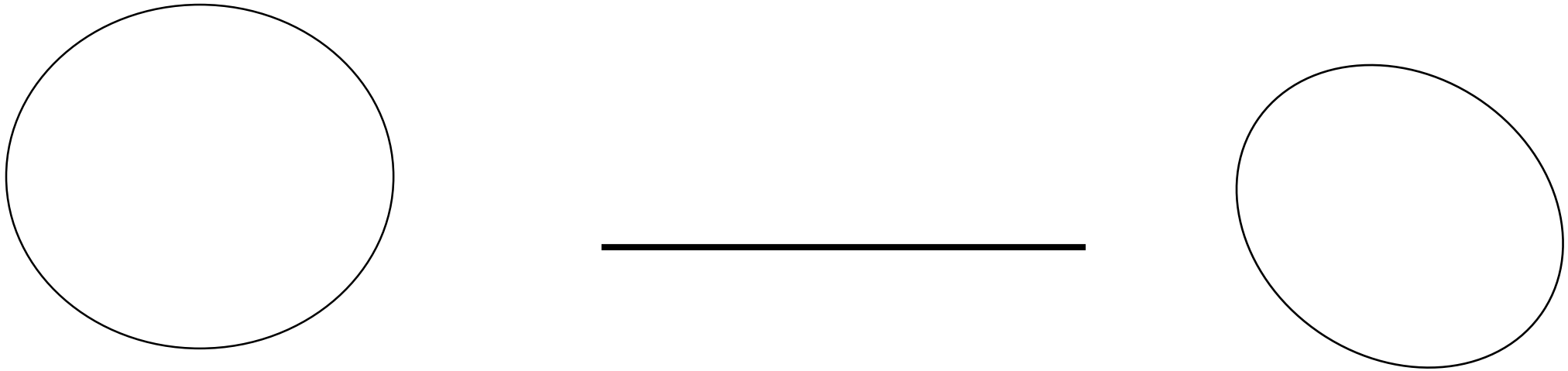

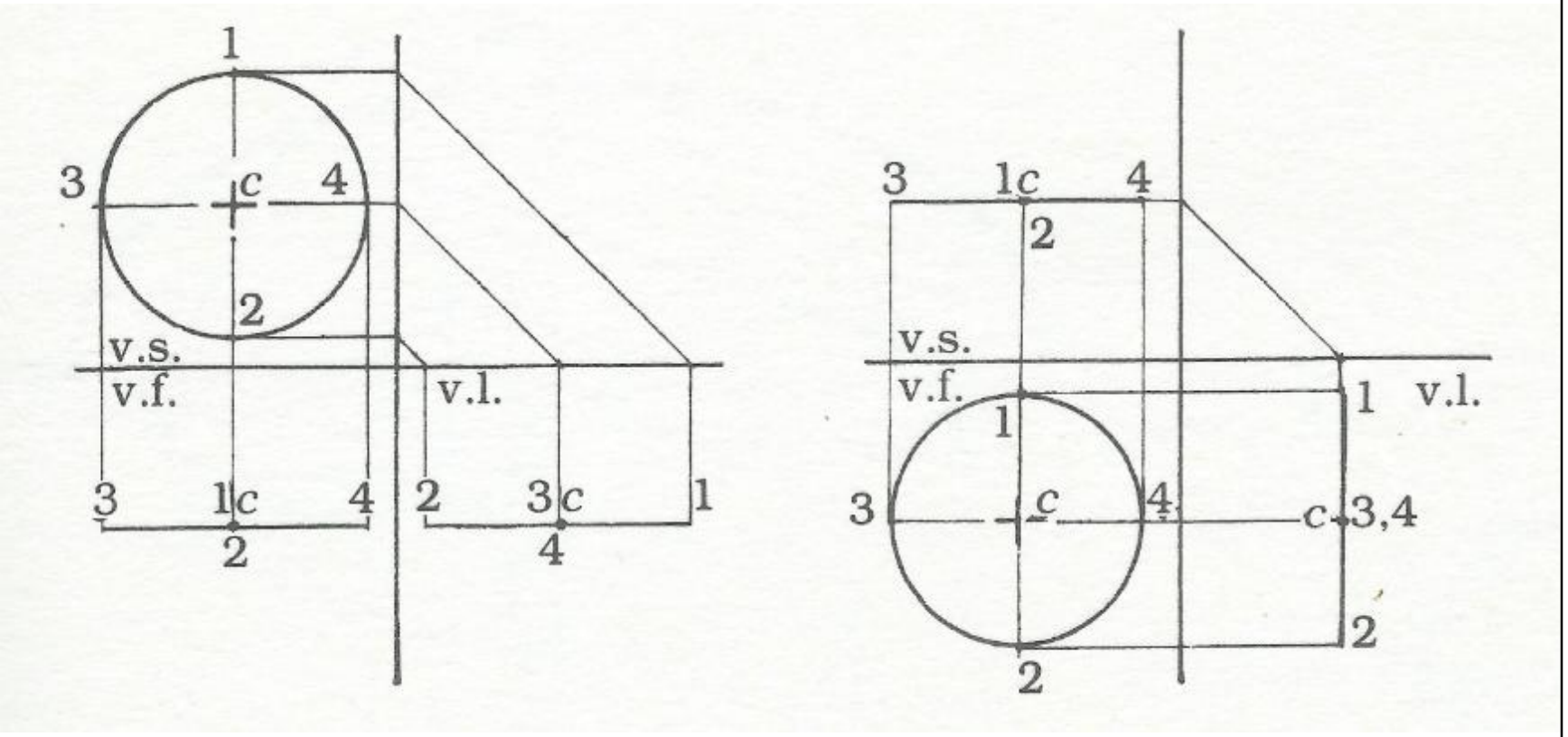

Trazar la vista que falta.

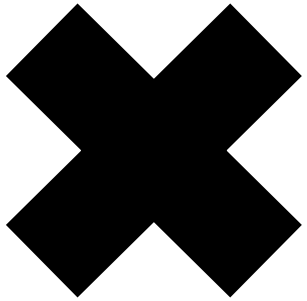

Las proyecciones del círculo aparecerán en verdadera forma y magnitud en la vista donde el plano principal es paralelo al círculo.

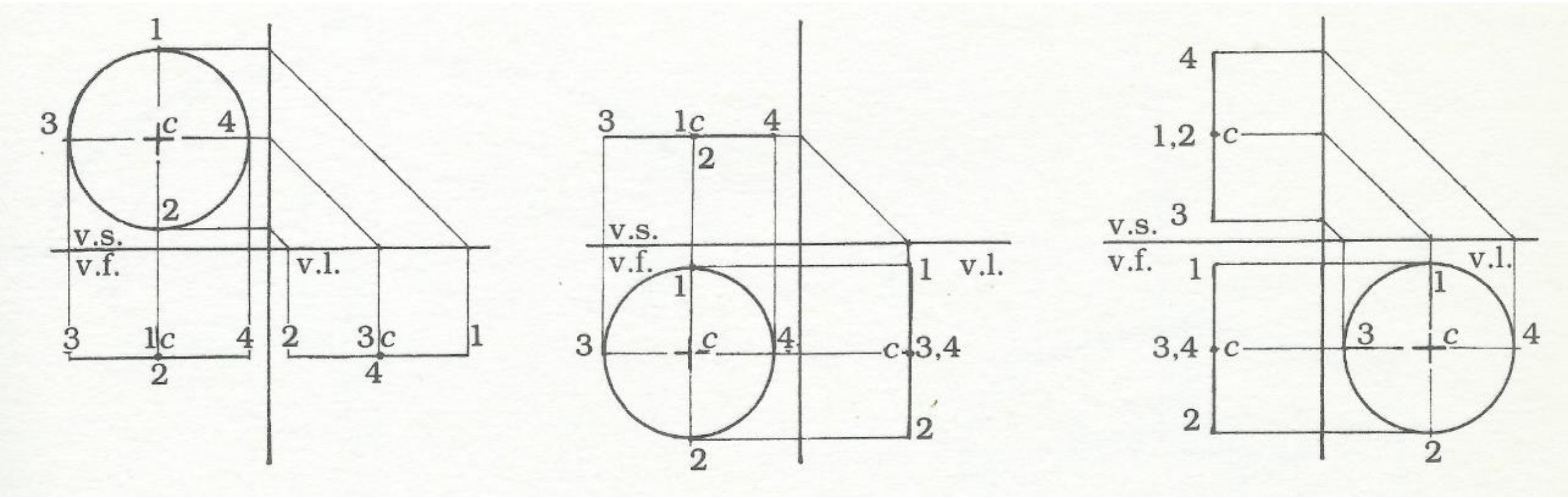

Las proyecciones del círculo aparecerán en verdadera forma y magnitud en la vista donde el plano principal es paralelo al círculo.