Ejercicio 1. Entrega viernes, 17 de abril.

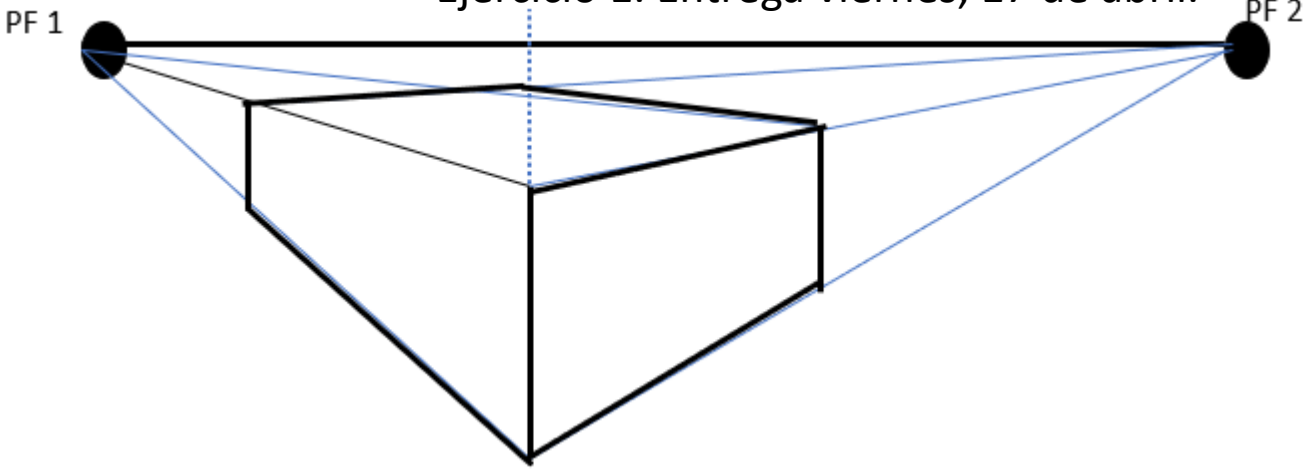

Líneas de trazo .5
Líneas auxiliares .1
Líneas con cotas.3
No olviden el margen, y el cuadro de datos.

Ejercicio 2. Entrega viernes, 17 de abril.

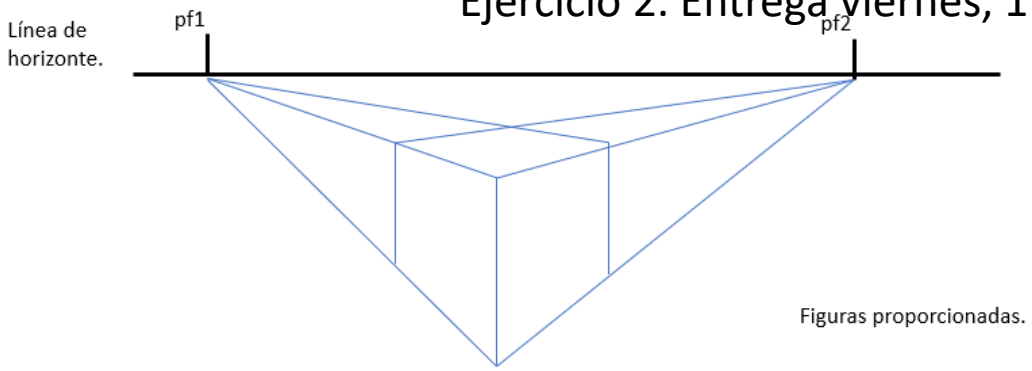

Ejercicio 3. Entrega viernes, 17 de abril.

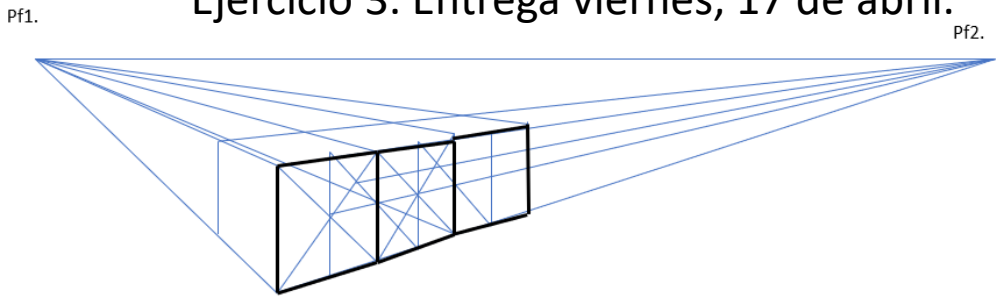
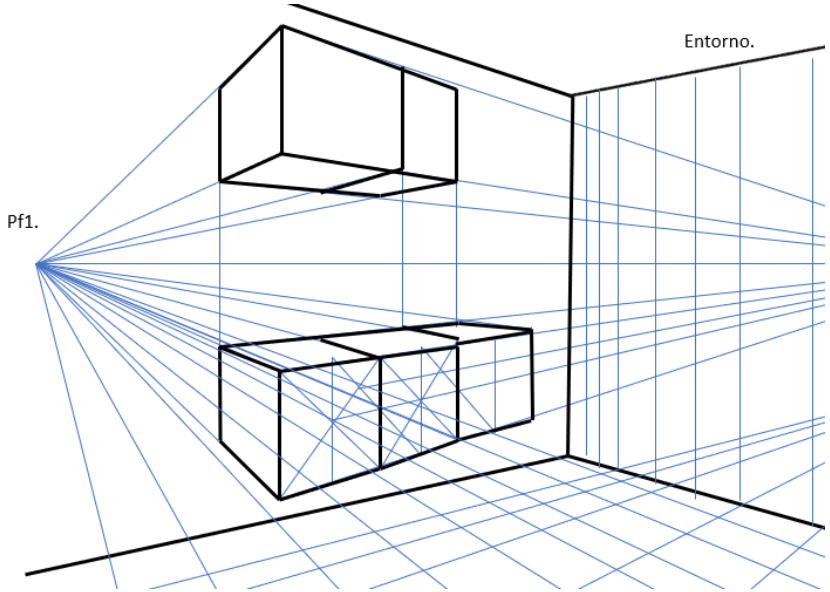
Ejercicio 4 Entrega viernes, 17 de abril.