Viernes 29 mayo

Entrega 1 de junio.

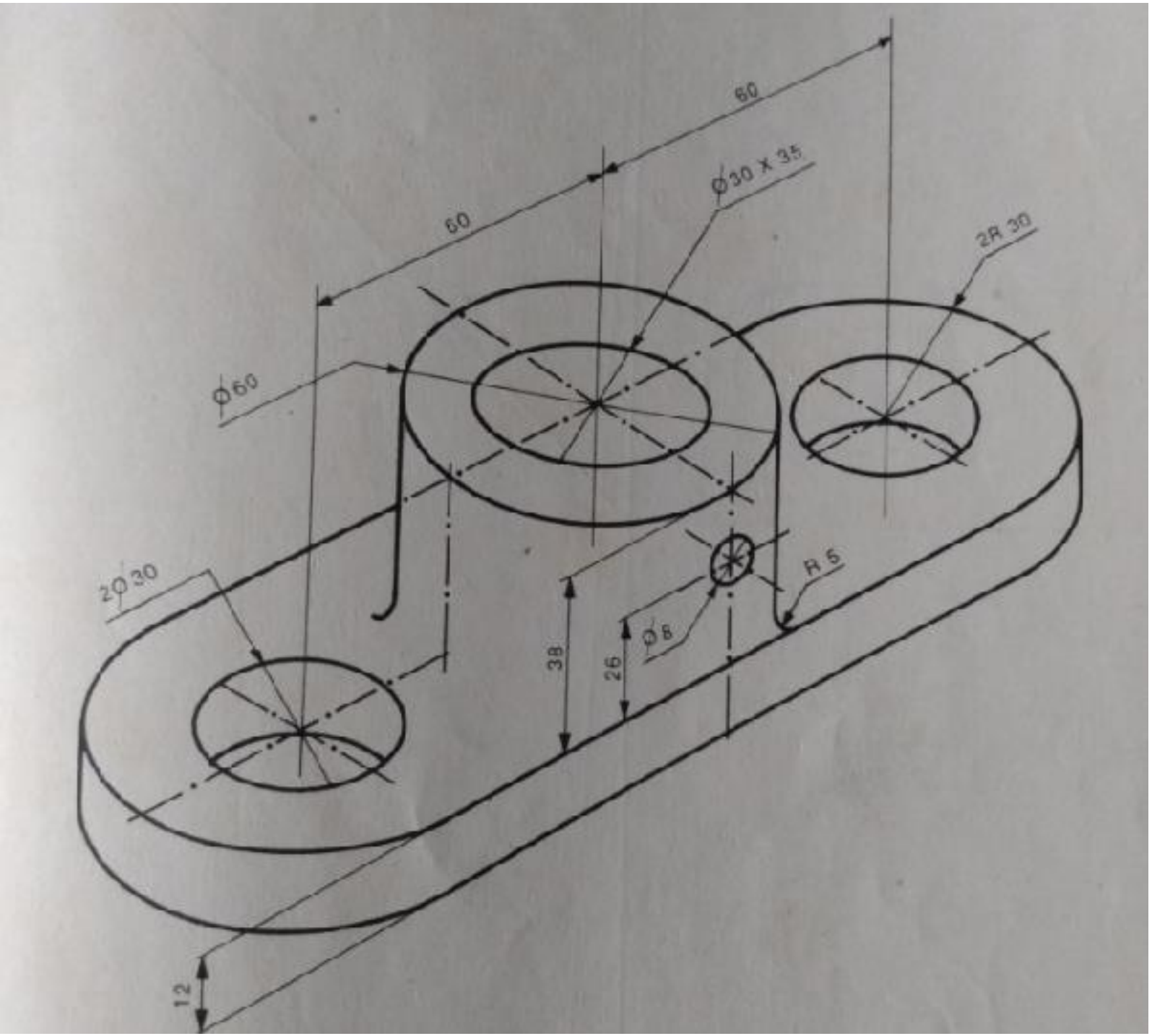

Realizar el isométrico y las tres vistas, para el lunes primero de junio.
No es necesario hacer dos laminas, todas las vistas y el isométrico en una lamina, el ejemplo de como deben de hacer la distribución, esta en la siguiente pagina.
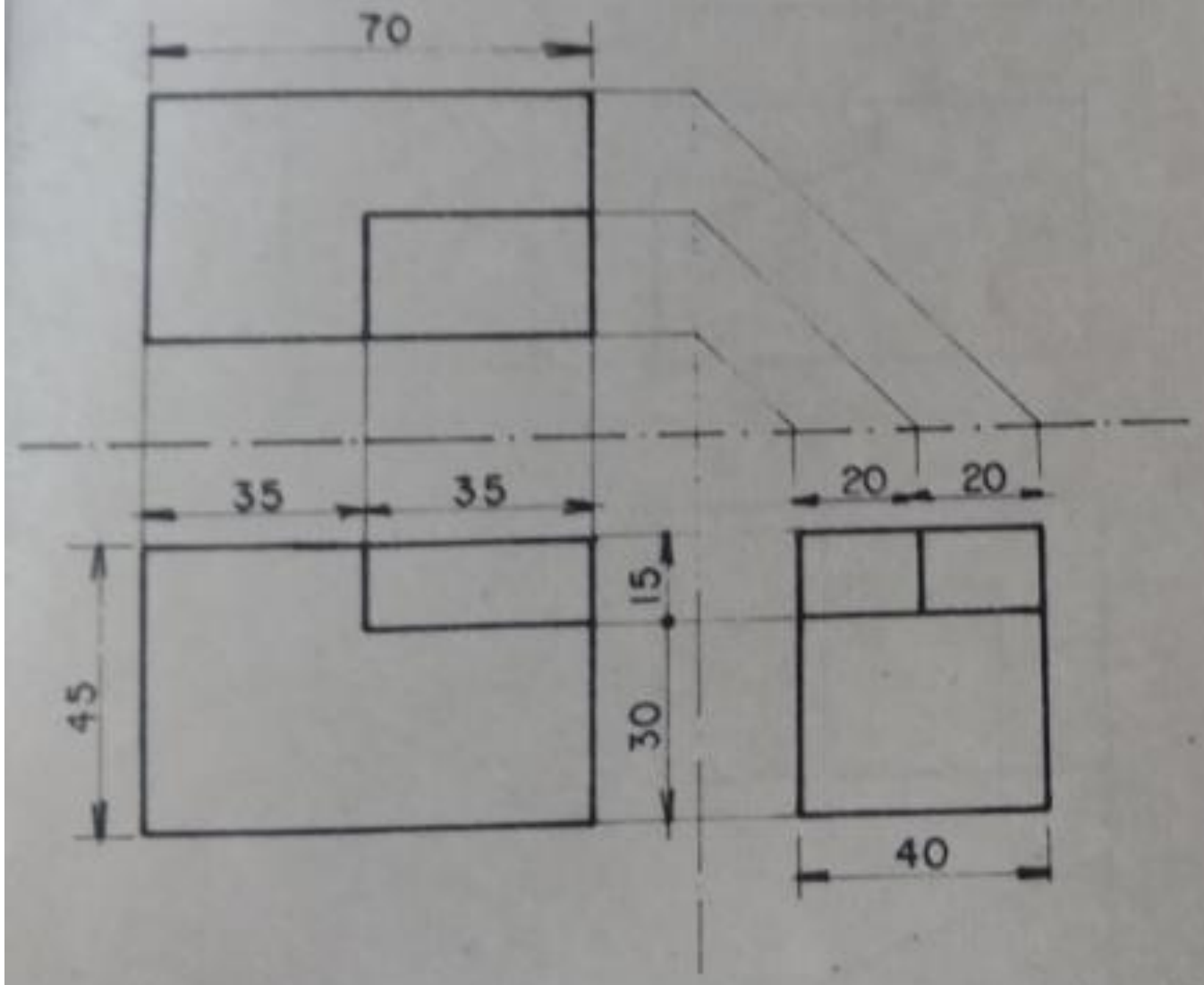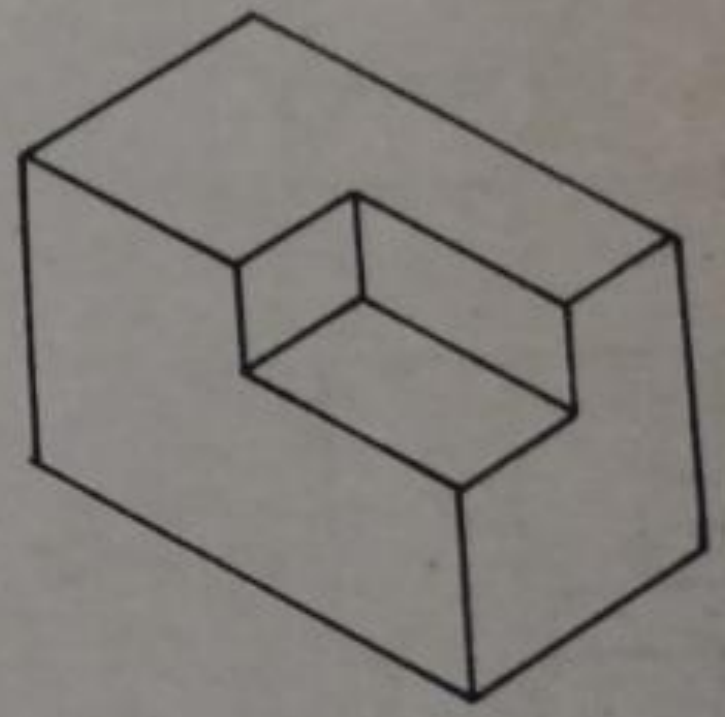
SISTEMA AMERICANO